PFD stikstofbalans MACE (schetsontwerp; not for construction; voor Wabo-vergunning, Wnb-vergunning en MER-beoordeling)

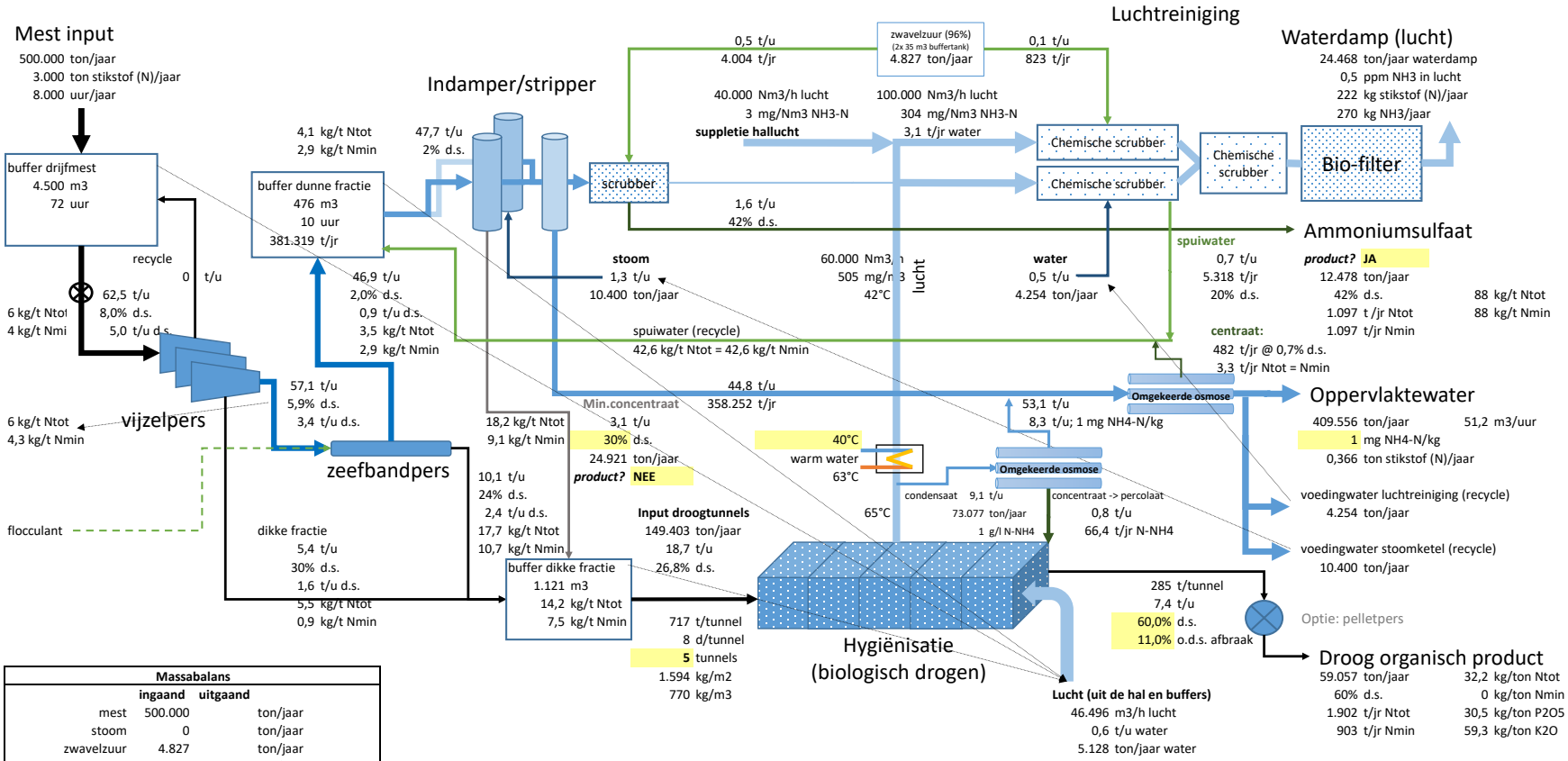

Massabalans	ingaand	uitgaand	
mest	500.000		ton/jaar
stoom	0		ton/jaar
zwavelzuur	4.827		ton/jaar
water (wassers)	0		ton/jaar
water (lucht)	5.128		ton/jaar
meststof		59.057	ton/jaar
oppervlaktewater		409.556	ton/jaar
amm.sulfaat (41%)		12.478	ton/jaar
afbraak o.d.s.		4.396	ton/jaar
waterdamp (lucht)		24.468	ton/jaar
	509.956	509.956	ton/jaar

0 ton/jaar

Stikstofbalans	ingaand	uitgaand	
mest	3.000		ton (N)/jaar
droog product		1.902	ton (N)/jaar
ammoniumsulfaat		1.097	ton (N)/jaar
oppervlaktewater		0,4	ton (N)/jaar
waterdamp (lucht)		0,2	ton (N)/jaar
	3.000	3.000	ton (N)/jaar

0 ton/jaar